ESSENCE SERIES

Руководство по эксплуатации

Ergoline

Инструкция по эксплуатации

Перевод оригинальной инструкции по эксплуатации

ESSENCE

ESSENCE 280 SMART POWER 120
ESSENCE 280 SMART POWER 200
ESSENCE 440 SMART POWER 200

1008788-01 / ru / 05.2010

Ergoline

Выходные данные

Изготовитель: **JK-Products GmbH**
Köhlershohner Straße
53578 Windhagen
GERMANY
Тел.: +49 (0) 22 24 / 818-140
Факс: +49 (0) 22 24 / 818-166

Сервисная/техническая служба (заказ запчастей для узлов):
Официальный представитель в России
ООО Эрголайн Сервис
Россия, Москва, Большая почтовая, 55/59
Тел.: +7499 5039337 Факс: +7499 5039337
www.all-ergoline.ru
E-mail: service@all-ergoline.ru

Заказ расходных материалов:
Официальный представитель в России
ООО Эрголайн Сервис
Россия, Москва, Большая почтовая, 55/59
Тел.: +7499 5039337 Факс: +7499 5039337
www.all-ergoline.ru
E-mail: service@all-ergoline.ru

ОПАСНО!

При несоблюдении указаний, приведенных в данной инструкции по эксплуатации:

- возможны серьезные травмы или даже смертельный исход;
- возможно повреждение аппарата и нанесение ущерба окружающей среде.

– Внимательно прочесть данную инструкцию по эксплуатации перед тем, как пользоваться солярием!

– Соблюдать приведенные указания и правила поведения, необходимые для безопасной работы аппарата.

– Хранить инструкцию по эксплуатации и дополнительную информацию изготовителя на рабочем месте персонала.

Авторское право / Copyright

Авторским правом обладает компания JK-Holding GmbH.

Содержимое документа запрещается полностью или частично размножать, распространять, использовать без разрешения в конкурентных целях или передавать третьим лицам.

Возможны технические изменения приведенных в данной инструкции изображений и сведений!

Содержание

1	**Общая информация**	**5**
1.1	Определения	5
1.2	Пояснение символов	6
2	**Информация для потребителя**	**7**
2.1	Использование по назначению	7
2.2	Предвиденное использование не по назначению	7
2.3	Обязанности потребителя	8
2.4	Квалификация персонала	8
2.5	Комплект поставки	8
2.6	Транспортировка, монтаж и размещение	9
2.6.1	Монтаж	9
2.6.2	Вентиляция	10
2.6.3	Место установки	10
2.7	Ввод в эксплуатацию	10
2.8	Эксплуатация и техническое облуживание	11
2.9	Вывод из эксплуатации	11
2.10	Хранение	11
2.11	Утилизация	12
2.11.1	Декларация концерна JK по охране окружающей среды	12
2.11.2	Предписания об охране окружающей среды – утилизация ламп и батарей	12
2.11.3	Упаковка	12
2.11.4	Утилизация старых аппаратов	12
2.12	Нормы и правила	13
2.13	Экспорт	13
2.14	Музыка в формате MP3 (опция)	13
2.15	Таблички с указаниями на аппарате	14
2.16	Технические изменения	14
2.17	Гарантия изготовителя	14
2.18	Исключения по гарантийным обязательствам	15
3	**Описание**	**16**
3.1	Комплект поставки	16
3.1.1	Опции	16
3.2	Комплектация	16
3.3	Описание аппарата	17
3.4	Принадлежности (опция)	18
3.5	Описание функций	18

4 Эксплуатация 19

4.1 Указания по технике безопасности для пользователя 19
4.2 Как правильно принимать загар 21
4.3 Описание типов кожи 22
4.4 Длительность принятия загара по нормам МЭК (IEC) 23
4.5 Руководство по применению 26
4.6 Обзор органов управления 27
4.6.1 Управление 28
4.7 Функции 28
4.8 Пуск 29
4.9 Подключение MP3-плейера 30

5 Очистка и техническое обслуживание 31

5.1 Указания по технике безопасности при выполнении работ по очистке и техническому обслуживанию 31
5.2 Неисправности 32
5.3 Очистка 32
5.3.1 Дезинфекция 32
5.3.2 Очистка поверхностей 33
5.4 Лампы 33
5.5 План очистки 34
5.6 Техническое обслуживание 35
5.7 План технического обслуживания 35
5.8 Указания по замене ламп 37
5.8.1 Лампы низкого давления 37
5.9 Очистка или замена ультрафиолетовых ламп 38
5.10 Очистка или замена ультрафиолетовых ламп справа 39
5.11 Очистка/замена ламп внутреннего освещения 40
5.12 Замена контейнера AROMA 41

6 Технические характеристики 43

6.1 Мощность, параметры подключения и уровень шума 43
6.2 Габаритные размеры 45
6.3 Ламповое оборудование 47
6.3.1 ESSENCE 280 SMART POWER 120 47
6.3.2 ESSENCE 280 SMART POWER 200 48
6.3.3 ESSENCE 440 SMART POWER 200 48
6.3.4 Эффектное освещение 49
6.4 Запасные детали и принадлежности 49

7 Приложение 50

7.1 Программно-временные устройства управления JK 50
7.2 Таблички и наклейки на аппарате 51

8 Алфавитный указатель 55

1 Общая информация

1.1 Определения

Потребитель

Лицо, предоставляющее услуги солярия пользователям. Потребитель несет ответственность за правильную эксплуатацию аппарата и его своевременное техническое обслуживание.

Пользователь

Лицо, использующее солярий в нежилом помещении.

Персонал

Лица, ответственные за эксплуатацию, очистку и общее техобслуживание солярия, а также инструктирующие пользователя о правилах его использования.

Электрик

Лицо, имеющее необходимое техническое образование, знания и опыт, позволяющие ему определять и устранять источники опасностей, связанных с электричеством.

Авторизованный квалифицированный персонал

Специалисты сторонней фирмы или организации, прошедшие у изготовителя курс обучения по монтажным и сервисным работам для определенных моделей соляриев и имеющие соответствующее разрешение.

1.2 Пояснение символов

В настоящей инструкции по эксплуатации используются следующие типы указаний по технике безопасности:

ОПАСНО!

Вид и источник опасности

Данное указание означает наличие непосредственной опасности для жизни и здоровья.

ОПАСНО!

Вид и источник опасности

Данное указание предупреждает об опасности для жизни и здоровья, связанной с электрическим током.

ВНИМАНИЕ!

Вид и источник опасности

Данное указание предупреждает об опасности повреждения аппаратуры, материалов или нанесения ущерба окружающей среде.

УКАЗАНИЕ:

Этот символ не относится к технике безопасности, а обозначает дополнительную информацию, приведенную для лучшего понимания процессов.

2 Информация для потребителя

2.1 Использование по назначению

Данный аппарат предназначен для принятия косметического загара одним взрослым лицом с пригодной для загара кожей. Подробности см. на стр. 19 и 22.

Аппарат предназначен только для коммерческого, а не для домашнего пользования.

Некоторым категориям лиц пользование аппаратом противопоказано; см. стр. 19.

Лицам с ограниченными физическими, сенсорными или умственными способностями, недостаточным опытом и/или знаниями запрещается самостоятельно пользоваться аппаратом. Ответственное за их безопасность лицо обязано обеспечить надлежащее и безопасное пользование аппаратом путем надзора или инструктажа. При сомнениях в вышеуказанных способностях пользователя разрешать ему пользоваться аппаратом запрещается!

Эксплуатация аппарата допускается только с предписанными или аналогичными лампами. Указанные в настоящей инструкции величины длительности загара действуют только при условии применения предписанного лампового оборудования.

Любое иное использование аппарата является использованием не по назначению. За возникший в результате этого ущерб изготовитель ответственности не несет; связанные с таким использованием риски несет потребитель.

К использованию по назначению относится также соблюдение указаний изготовителя и предписанных условий эксплуатации и техобслуживания. К эксплуатации, техобслуживанию и ремонту аппарата допускаются исключительно лица, знакомые с аппаратом и прошедшие инструктаж по технике безопасности.

2.2 Предвиденное использование не по назначению

Категорически запрещается следующее использование аппарата:

- В аппарате не должно находиться одновременно несколько человек.
- Аппаратом не должны пользоваться лица массой свыше 150 кг.
- Превышение заданного времени загара может привести к ожогам и долговременному повреждению кожных покровов.
- Во время пользования аппаратом в кабине не должны находиться посторонние лица, особенно дети.
- Лицам моложе 18 лет пользоваться аппаратом запрещается.

2.3 Обязанности потребителя

Потребитель обязан позаботится об изготовлении четких инструкций по эксплуатации, очистке и техобслуживанию аппарата, а также об обучении и инструктаже персонала в целях обеспечения нормальной работы и правильной эксплуатации аппарата.

Инструкции, изготовленные потребителем, должны соответствовать государственным законам об охране труда и окружающей среды и обеспечивать безопасную работу и безопасную эксплуатацию аппарата с учетом особенностей и опыта своей фирмы или организации. В странах ЕС действует директива 89/391/EWG (в ФРГ - Постановление о безопасной эксплуатации (BetrSichV)).

2.4 Квалификация персонала

Потребитель обязан проинструктировать свой персонал о действующих нормативных актах и правилах техники безопасности и обеспечить понимание и соблюдение персоналом данной инструкции по эксплуатации. Это особенно касается

- разделов 'Использование по назначению' и 'Предвиденное использование не по назначению'
- указаний по технике безопасности в главе 'Эксплуатация'
- указаний по эксплуатации
- указаний по очистке и техобслуживанию

– Хранить инструкцию по эксплуатации и дополнительную информацию изготовителя на рабочем месте персонала.
– Регулярно контролировать выполнение своим персоналом работ, связанных с безопасностью аппарата и потенциальными опасностями, с проверкой соблюдения своих указаний по эксплуатации.
– Обеспечить соблюдение регулярности интервалов очистки, особенно после каждого сеанса загара.
– Обеспечить надлежащее информирование персоналом клиентов о рисках и правильной эксплуатации аппарата, особенно в части продолжительности сеанса загара.
– Лицам моложе 18 лет пользоваться аппаратом запрещается. Указать персоналу на необходимость проверки возраста клиента по его удостоверению личности в случае сомнений.

2.5 Комплект поставки

Описание комплекта поставки см. в главе 'Общее описание' на стр. 16.

2.6 Транспортировка, монтаж и размещение

Транспортировка аппарата осуществляется логистической службой, а монтаж и размещение – собственной сервисной службой изготовителя либо авторизованной сервисной службой.

Потребитель несет ответственность за соблюдение технических условий, связанных с обустройством вентиляционной системы и электроснабжения в месте размещения аппарата, см. стр. 10.

2.6.1 Монтаж

ОПАСНО!

Опасность для людей – поражение током и получение ожогов!

- Монтаж и подключение аппарата к электросети должны производиться в соответствии с государственными правилами.
- На месте эксплуатации аппарата необходимо оборудовать электропроводку общефазным разъединителем (главным выключателем) для категории перенапряжения III, обеспечив к нему свободный доступ. Это означает, что зазор между контактами в каждой фазе должен соответствовать условиям категории перенапряжения III для полного размыкания.
- Если для подключения используется разъемное соединение, использовать разъемную систему согласно EN 60309.
- Монтаж, установку, дооснащение и ремонт аппарата разрешается доверять только обученному и проинструктированному персоналу.

Информацию по демонтажу и монтажу аппарата см. в отдельной инструкции по монтажу. Эта инструкция по монтажу предназначена исключительно для сервисной службы изготовителя или квалифицированного и авторизованного изготовителем специалиста.

2.6.2 Вентиляция

ВНИМАНИЕ!

Опасность перегрева вследствие нарушения отвода воздуха!

Возможны сбои в работе аппарата.

– Запрещается переоборудовать, застраивать или заграждать зоны притока и отвода воздуха, а также производить самовольное переоборудование аппарата. Изготовитель не несет ответственность за возникший в результате этого ущерб.
– Соблюдать заданные параметры вентиляционной системы.
– Запрещается располагать и эксплуатировать аппарат на поддоне для транспортировки!

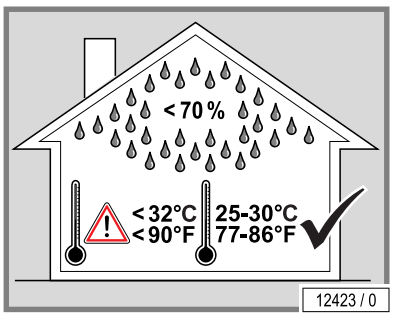

Данные по проектированию приточно-вытяжной вентиляции приведены в проектной документации фирмы Ergoline (www.ergoline.de, на английском и немецком языках). Эти данные также можно запросить у своего дилера или в сервисной службе (см. стр. 2).

2.6.3 Место установки

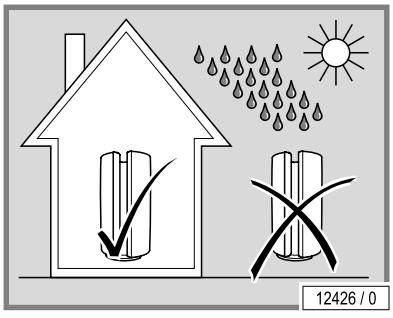

Запрещается эксплуатация аппарата вне помещений.

При высоте над уровнем моря свыше 2000 м для обеспечения безотказной работы требуется переоборудование. Перед вводом в эксплуатацию обязательно обратиться в сервисную службу (см. стр. 2).

2.7 Ввод в эксплуатацию

Первичный ввод аппарата в эксплуатацию производится собственной сервисной службой изготовителя или авторизованной им сервисной службой. Аппарат передается в эксплуатацию готовым к работе.

Если аппарат длительное время не используется, то перед повторным включением его следует проверить силами сервисной службы изготовителя или авторизованной им фирмы.

Аппарат работает от внешнего программно-временного устройства управления.

Программно-временное устройство управления должно иметь такую конструкцию, чтобы при выходе устройства из строя максимум спустя <110 % от установленного времени работы аппарат автоматически выключался. Поэтому время работы аппарата должно регулироваться посредством двойного программно-временного устройства управления согласно EN 60335-2-27.

В зависимости от характеристик местной электросети, возможна передача от аппарата в сеть электропитания здания помех, которые оказывают отрицательное воздействие на используемую предприятием энергоснабжения централизованную систему управления (TRA). В результате возможны, например, сбои в работе ночного отопления с аккумуляцией тепла.

В случае появления сбоев, связанных с эксплуатацией аппарата, пользователь обязан встроить в электропроводку здания режекторный фильтр звуковой частоты. Для этого следует обратиться в специализированную фирму, оказывающую услуги по электромонтажу. Специалисты таких фирм знают технические условия подключения, установленные местным предприятием электроснабжения, что позволяет обеспечить согласование режекторного фильтра с электросетью предприятия энергоснабжения.

2.8 Эксплуатация и техническое облуживание

Правильная эксплуатация, своевременное выполнение работ по уходу и техническому обслуживанию являются залогом бесперебойной и безопасной работы аппарата.

Соблюдать все указанные в данной инструкции правила и рекомендации. Соблюдать сроки выполнения работ по уходу и техническому обслуживанию. Обеспечить своевременную замену ламп по истечении предписанной длительности их эксплуатации.

Запрещается самовольное изменение конструкции аппарата или устройства его управления. При несоблюдении данного требования утрачивает силу разрешение на эксплуатацию!

2.9 Вывод из эксплуатации

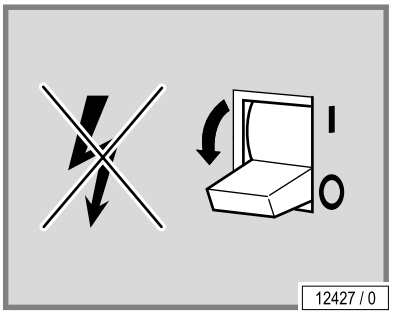

При необходимости временного или окончательного вывода аппарата из эксплуатации необходимо отключить его от электросети.

При окончательном выводе аппарата из эксплуатации соблюдать законодательные требования по утилизации.

2.10 Хранение

Аппарат должен храниться в сухом помещении при температурах выше нуля; резкие перепады температур не допускаются. Для защиты от царапин остывший аппарат можно упаковать в полиэтиленовую пленку.

2.11 Утилизация

2.11.1 Декларация концерна JK по охране окружающей среды

EMAS
GEPRÜFTES UMWELTMANAGEMENT
D-141-00000

Концерн JK соблюдает жесткие нормы VO EG (№) 761/2001 и EN ISO 14001:2004 и регулярно подвергается внутренним и внешним экологическим проверкам с привлечением квалифицированных аудиторов.

2.11.2 Предписания об охране окружающей среды – утилизация ламп и батарей

В ультрафиолетовых лампах низкого давления имеется люминофор и другие содержащие ртуть компоненты. Батареи содержат соединения тяжелых металлов.

В странах ЕС действуют национальные редакции Директивы об отходах 75/442/EWG (в ФРГ - Закон о замкнутых циклах производства и отходах (KrWAbfG)). В соответствии с государственным законом по утилизации отходов и согласно коммунальным уставам по переработке и ликвидации отходов, ультрафиолетовые лампы и батареи подлежат утилизации с обязательным документальным подтверждением.

Местный дилер компании окажет содействие в утилизации ультрафиолетовых ламп и батарей:

– Сообщить о количестве подлежащих утилизации ультрафиолетовых ламп и батарей по телефону или в письменной форме своему дилеру.

Дилер назовет адрес пункта бесплатного пункта приема отходов для ваших ламп или совместно с предприятием по переработке и утилизации отходов обеспечит вывоз ламп и их надлежащую утилизацию. Эта платная услуга. За пределами ФРГ действуют соответствующие национальные законы. Обратитесь к местному дилеру компании.

2.11.3 Упаковка

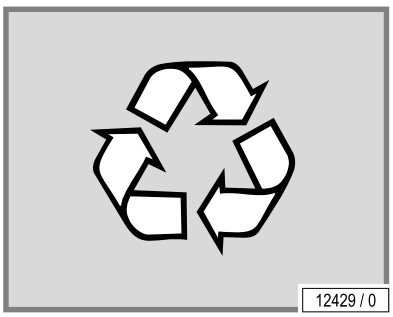

Упаковка на 100 % состоит из перерабатываемого материала. Ставшие ненужными упаковки, запущенные в торговый оборот концерном JK, можно возвращать изготовителю. Консультацию по этому вопросу можно получить у местного дилера компании.

2.11.4 Утилизация старых аппаратов

Аппарат изготовлен из поддающихся вторичной переработке материалов. Сведения о составе и потенциальной вредности применяемых материалов можно получить в концерне JK.

Согласно Директиве 2002/96/EG (в ФРГ - Закон об электрических и электронных приборах (ElektroG)), изготовитель обязан принимать на утилизацию возвращенные ему определенные электрические и электронные компоненты.

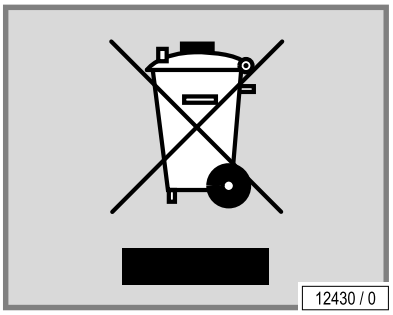

Соответствующие компоненты и узлы обозначены следующим символом.

Данный аппарат по желанию потребителя может быть отправлен концерном JK на надлежащую утилизацию. Эта услуга предоставляется бесплатно. Консультацию по этому вопросу можно получить у местного дилера компании.

2.12 Нормы и правила

Данный аппарат сконструирован в соответствии со следующими нормами:

- Директива ЕС 'Электромагнитная совместимость' 2004/108/EG (в действующей на данный момент редакции)
- Директива о машинах 2006/42/EG (в действующей на данный момент редакции)
- Директива по низким напряжениям 2006/95/EG (в действующей на данный момент редакции)

2.13 Экспорт

Обращаем ваше внимание на то, что аппараты предназначены исключительно для европейского рынка и запрещены для экспорта в США/Канаду и для эксплуатации в этих странах! При несоблюдении данного указания ответственность изготовителя исключается. Мы обращаем особое внимание на то, что нарушение данного требования может повлечь за собой высокий риск понесения ответственности для экспортера и/или потребителя.

2.14 Музыка в формате MP3 (опция)

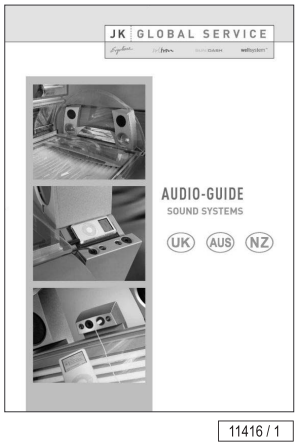

1004450

Частное пользование MP3-плейером во время загара не является публичным воспроизведением в смысле закона о защите авторских прав, поэтому обязанность регистрации или оплаты в авторизованной организации по защите авторских прав на музыкальные произведения для владельца студии отсутствует.

На публичное воспроизведение музыкальных MP3-файлов распространяются те же предписания, что и для всех других источников музыки: как управляющему/владельцу студии вам разрешается проигрывать в ваших помещениях и/или в 'музыкальном модуле MP3', имеющемся в соляриях профессиональной серии марки Ergoline, только оригинальные носители в форматах CD-Audio, MC, DVD-Audio и др., если вы приобрели необходимые права на воспроизведение музыкального произведения у действующей в вашей стране организации по выдаче коммерческих разрешений на воспроизведение (в ФРГ: GEMA/GVL).

Защищенные от копирования CD-Audio, MC, DVD-Audio и др., а также содержащиеся на этих звуковых носителях произведения запрещается преобразовывать в формат MP3 и/или сохранять на жестком диске и на CD-Audio, MC, DVD-Audio и т.п., если для этого используется программное обеспечение, изменяющее или обходящее защиту от копирования, содержащуюся на этих звуковых носителях или носителях данных.

По требованию выездных контролеров или других контрольных органов авторизованной организации по защите авторских прав на музыкальные произведения вы обязаны в любой момент иметь возможность подтвердить приобретение прав воспроизведения, предъявив соответствующую справку.

При соблюдении всех вышеназванных требований и приобретении необходимых для использования 'музыкального модуля MP3' прав вам разрешается также преобразовывать ваши оригинальные источники CD-Audio, MC, DVD-Audio и т.п. в необходимый для устройства воспроизведения формат MP3. Однако с каждого законно приобретенного CD-Audio, MC, DVD-Audio и т.п. разрешается делать только одну копию (дубликат или преобразование в формат MP3). Исходные (оригинальные) носители информации должны храниться, причем их одновременное использование запрещается.

Подробности см. в информационной брошюре 'Audio-Guide', доступной в Интернете на немецком и английском языках по адресу www.jk-global-service.de.

2.15 Таблички с указаниями на аппарате

См. приложение на стр. 51.

2.16 Технические изменения

Аппарат сконструирован на основе современных технологий и действующих норм безопасности. Возможны технические изменения приведенных в данной инструкции изображений и сведений.

Запрещается самовольное переоборудование, изменение конструкции или устройства управления аппарата.

Использовать только оригинальные запчасти.

2.17 Гарантия изготовителя

Фирма Ergoline несет ответственность перед покупателями, которые приобрели у одного из дилеров фирмы солярий для личного или коммерческого пользования, за дефекты солярия в соответствии с указанными ниже правилами. Гарантия не распространяется на быстроизнашивающиеся детали, такие как ультрафиолетовые лампы низкого давления (трубки), стартеры и акриловые стекла.

Сущность гарантии: компания Ergoline устраняет дефекты в течение соразмерного срока (по выбору компании Ergoline) путем ремонта или замены дефектной детали.

Гарантийные претензии принимаются в течение 24 месяцев с момента покупки аппарата и предъявляются компании Ergoline или ее дилеру, у которого был приобретен товар, с предъявлением гарантийной карты или квитанции о покупке.

Права покупателя, предоставляемые данной гарантией, действуют наряду с возможными покупательскими правами, обусловленными договором купли-продажи, и не затрагивают последние.

2.18 Исключения по гарантийным обязательствам

Гарантийные и прочие претензии при причинении ущерба физическим лицам и имуществу не принимаются, если они были вызваны хотя бы одной из следующих причин:

- использование аппарата не по назначению;
- неквалифицированные монтаж, ввод в эксплуатацию, эксплуатация или техническое обслуживание аппарата;
- пользование аппаратом при неисправных предохранительных устройствах или ненадлежащим образом установленных или нерабочих защитных и предохранительных устройствах, включая предупредительные наклейки;
- несоблюдение указаний, приведенных в инструкции по эксплуатации в части транспортировки, хранения, монтажа, ввода в эксплуатацию, эксплуатации или технического обслуживания аппарата;
- допуск к работе непроинструктированного персонала;
- самовольное изменение конструкции аппарата или его устройства управления;
- неудовлетворительный контроль изнашиваемых деталей;
- неквалифицированный ремонт аппарата;
- применение неоригинальных запчастей;
- повреждения, вызванные стихийными бедствиями и прочими обстоятельствами непреодолимой силы.

3 Описание

3.1 Комплект поставки

- Солярий
- Техническая документация (папка с инструкцией по эксплуатацией, брошюрами с кодами неисправностей, предварительными настройками и другими документами)
- Ключ под внутренний шестигранник
- Соединительный кабель
- Присос для акриловых стекол
- 2 пары защитных очков
- Экран, включая динамики и блок управления; с или без внутреннего освещения
- Вентиляторы (охлаждения тела; стандартно в ESSENCE 440)

Ультрафиолетовые лампы низкого давления поставляются вместе с аппаратом в отдельной упаковке.

3.1.1 Опции

- Аудиосистема
- Кабель MP3
- Защитные очки (опция в ESSENCE 280)
- Зеркальный пол
- Вентиляторы (охлаждения тела, опция в ESSENCE 280)
- AROMA
- Центральная вытяжная система

3.2 Комплектация

В зависимости от модели, аппараты имеют различное оснащение.

В данной инструкции по эксплуатации учтены все серийно выпускаемые и опциональные компоненты/функции, на которые следует обратить внимание при пользовании аппаратом и/или его обслуживании.

От комплектации аппарата зависит также исполнение панели управления:
на ней видны лишь те клавиши, которые могут быть задействованы, т.е. соответствующая функция реализована оборудованием аппарата.

3.3 Описание аппарата

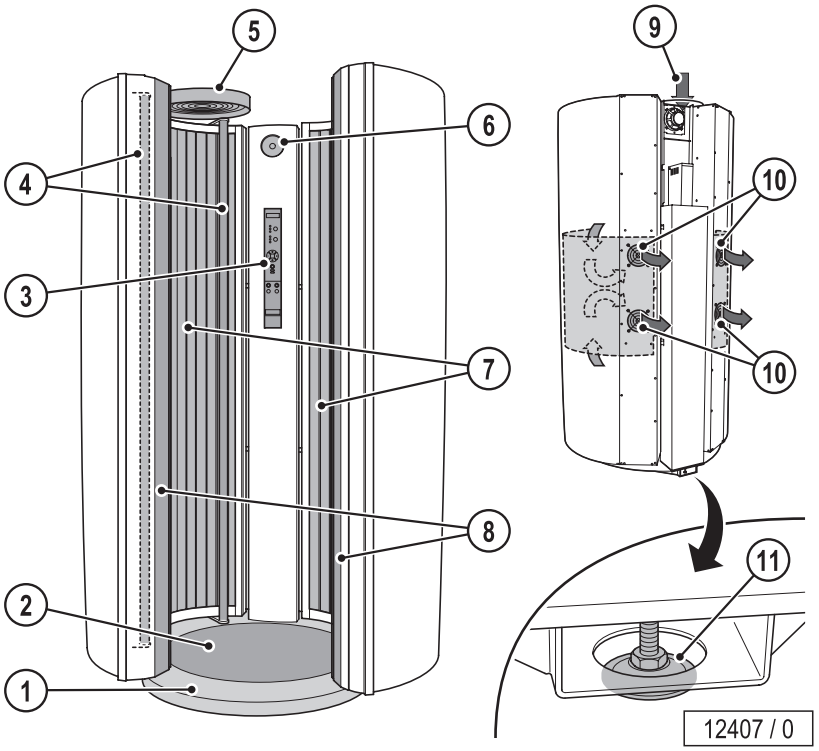

1. Нижняя плита
2. Коврик для ног (пластмассовый)
3. Панель управления
4. Поручни
5. Вентиляторы (охлаждения тела; стандартно в ESSENCE 440, опция в ESSENCE 280)
6. Динамики
7. Ультрафиолетовые лампы низкого давления
8. Прижимные планки (акриловые стекла)
9. Подача воздуха (охлаждение тела)
10. Отвод воздуха (охлаждение аппарата)
11. Регулируемые по высоте ножки

3.4 Принадлежности (опция)

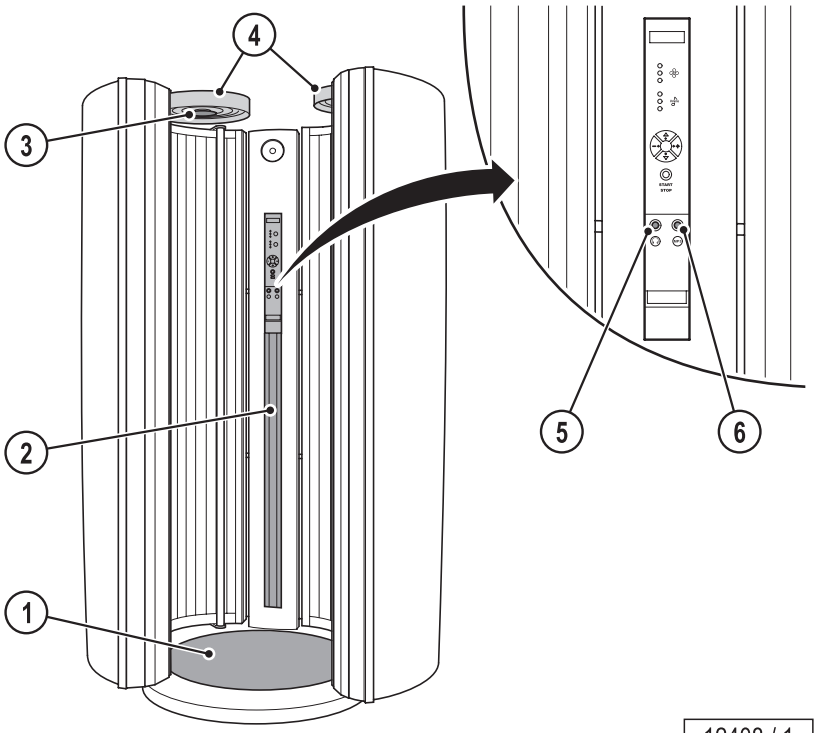

1. Зеркальный пол
2. Внутреннее освещение
3. AROMA
4. Вентиляторы (охлаждения тела)
5. Гнездо для подключения наушников, стереоразъем Ø 6,3 мм
6. Разъем MP3, стереоразъем Ø 3,5 мм

3.5 Описание функций

Основными компонентами солярия являются источник искусственного ультрафиолетового излучения, различные фильтры и отражатели и механическое основание с неизменяемой полезной площадью.

Интенсивность получаемого загара зависит от мощности солярия. Она, в свою очередь, зависит, во-первых, от мощности используемых УФ-ламп, во-вторых, от различных соотношений между пропорциями УФ-лучей типа A и B в потоке ультрафиолетового излучения. УФ-лучи типа A в основном вызывают довольно скорый и интенсивный, но быстро проходящий загар, в то время как загар от лучей типа B сохраняется дольше. Недостаток УФ-лучей типа B состоит в том, что загар с их применением становится видимым лишь через 1-2 дня после посещения солярия. Таким образом, модель аппарата необходимо выбирать в зависимости от желаемого типа загара.

Описанные здесь солярии выдают только УФ-излучение типа A.

4 Эксплуатация

4.1 Указания по технике безопасности для пользователя

ОПАСНО!

Опасность повреждения органов слуха!

Использование вставных или головных наушников на высокой громкости может повлечь за собой устойчивое нарушение слуха.

– Не устанавливать слишком высокую громкость звука!

ОПАСНО!

Ультрафиолетовое излучение

Опасность травмирования кожных покровов и глаз или развития кожных заболеваний!

– Соблюдать следующие указания.

Пользование аппаратом противопоказано следующим группам лиц:

- лица моложе 18 лет;
- лица, цвет кожи которых непригоден к загару;
- лица, чьи кожные покровы неспособны загореть на солнце без получения солнечного ожога;
- лица, быстро получающие солнечный ожог на открытом солнце;
- лица с солнечным ожогом в острой форме;
- лица, в детстве многократно получавшие тяжелые солнечные ожоги;
- лица с натуральным рыжим цветом волос;
- лица с нетипично обесцвеченными участками кожи;
- лица, имеющие или имевшие рак кожи;
- лица с повышенным риском заболевания раком кожи (например, имеющие членов семьи с этой болезнью);
- лица, близкие родственники которых болеют злокачественной меланомой кожи;
- лица, которые из-за наличия фотосенсибилизации нуждаются во врачебном уходе;
- лица, принимающие медикаменты против фотосенсибилизации;
- лица с веснушками и имеющие предрасположенность к ним;
- лица, имеющие на теле свыше 16 родимых пятен диаметром 2 мм и выше;
- лица с атипичными родимыми пятнами (например, асимметричные родимые пятна диаметром свыше 5 мм с разной пигментацией и неравномерными границами).

– **В случае сомнений в обязательном порядке проконсультироваться у врача!**

Все прочие лица должны соблюдать следующие указания:

Опасность травмирования кожных покровов и глаз или развития кожных заболеваний!

- После чрезмерного облучения возможен ожог кожи наподобие солнечного. Слишком частое ультрафиолетовое облучение солнечными лучами или ультрафиолетовыми приборами может вызвать преждевременное старение кожи, а также повлечь за собой риск заболевания раком кожи.
- При особой чувствительности кожи к ультрафиолетовому облучению, а также в случае пользования определенными медикаментами или косметическими средствами требуется особая осторожность. В случае сомнений в обязательном порядке проконсультироваться у врача!
- Пользование ультрафиолетовыми приборами без медицинской консультации запрещается, если в течение 48 часов после принятия первого загара возникают неожиданные явления, например, зуд.
- Для повышения степени загара требуется более длительное время облучения, но после определенной степени загара его повышение уже невозможно. Неограниченное увеличение длительности облучения в пределах допустимой дозы запрещается! Таким образом, без вреда для здоровья можно достичь лишь определенной конечной степени загара, зависящей от типа кожи.
- Категорически запрещается пользоваться солярием при неработающем таймере!

Правила поведения до, во время и после принятия солнечной ванны:

- Во время пользования аппаратом в кабине не должны находиться посторонние лица, особенно дети.
- Перед принятием загара снять с тела все украшения (в т.ч. пирсинг).
- Своевременно перед принятием загара удалить с тела косметические средства и не пользоваться никакими солнцезащитными средствами.
- Не пользоваться средствами, ускоряющими загар.
- Ультрафиолетовое излучение может вызвать неизлечимые травмы кожных покровов или глаз. Возможно воспаление незащищенных глаз, в определенных случаях при чрезмерном облучении может произойти повреждение сетчатки. После большого числа повторных облучений может развиться катаракта. **Пользоваться имеющимися в комплекте непроницаемыми для ультрафиолетового излучения защитными очками** (номер для заказа 84592-..). Контактные линзы и обычные солнцезащитные очки не являются заменой таких очков.
- Принять меры к защите от облучения чувствительных участков кожи, таких как рубцы, татуировки и половые органы.
- Соблюдать рекомендуемую продолжительность загара.

- В течение одного сеанса загара допускается принимать максимум такую дозу облучения, которая приводит к покраснению кожи (минимальная эритемная доза). Если в течение нескольких часов после загара покраснение кожи не проходит, запрещается пользоваться солярием в течение недели. По истечении недели можно снова начинать заново с первого сеанса загара согласно таблице режимов загара.
- Период между двумя первыми приемами загара должен составлять не менее 48 часов! Не загорать в тот же день дополнительно на солнце.
- В случае постоянного опухания кожи, образования на ней ранок или пигментных пятен обратиться к врачу.

4.2 Как правильно принимать загар

Правильное пользование солярием предполагает соблюдение ряда правил. Ниже приведены ответы на часто задаваемые вопросы.

Можно ли оставить макияж при пользовании солярием?

Этого делать не следует. Чистая кожа лучше воспринимает ультрафиолетовые лучи.

В косметических средствах могут содержаться самые разные вещества – эмульгаторы, жиры, ароматизаторы и т.д. В сочетании с ультрафиолетовыми лучами они могут вызывать на коже аллергические реакции.

Поэтому перед каждым пользованием солярием обязательно снимать макияж! Макияж закупоривает поры кожи лица. Ультрафиолетовые лучи ламп солярия открывают эти закрытые поры, в результате чего внутрь кожи проникают не только лучи, но и вызывающие аллергию компоненты макияжа.

Другим отрицательным последствием макияжа является ухудшающееся со временем состояние кожи. Как бы ни был красив умеренный макияж – в сочетании с ультрафиолетовыми лучами он приносит больше вреда, чем пользы. Итак: перед принятием загара следует снять макияж.

Что насчет душа после солярия?

Загар образуется внутри кожи, а не на ее поверхности, поэтому смыть его невозможно. После принятия душа следует смазать кожу увлажняющим кремом.

Насколько совместимы лекарства и принятие загара?

О некоторых лекарствах известно, что они повышают чувствительность кожи к ультрафиолетовому излучению. В особенности велика вероятность этого при принятии антибиотиков, сульфамидов, психотропных, успокоительных, антидиабетических и мочегонных средств. Средства для принятия загара, содержащие псоралены и кумарин, также делают кожу чувствительнее. При сомнении следует предварительно проконсультироваться с врачом, чтобы загорать без риска.

Можно ли носить контактные линзы при пользовании солярием?

Можно! Как и все другие пользователи солярия, лица, пользующиеся контактными линзами, должны носить специальные очки, защищающие глаза от ультрафиолетовых лучей. Чтобы улучшить защитное действие этих очков, лица, носящие очки для улучшения зрения или контактные линзы, могут приобрести у оптика сменные контактные линзы с защитой от ультрафиолета. Имеющийся в таких линзах UV-A- и UV-B-фильтр почти на 100 % защищает роговицу и внутреннюю часть глаза от жестких ультрафиолетовых лучей.

Это обеспечивает защиту пользователя солярия не только под солнцем, но и в солярии. Пользователь может использовать такие контактные линзы без ограничений также и в солярии. За дополнительной информацией следует обратиться к оптику или своему глазному врачу.

4.3 Описание типов кожи

ОПАСНО!

Возможны ожоги и долговременные травмы кожи!

Лицам с типом кожи I запрещается пользоваться солярием.

Для лиц с типами кожи II, III и IV действуют следующие правила:

– Соблюдать правильную длительность загара.
– Соблюдать правила техники безопасности.

УКАЗАНИЕ:

Приведенные величины длительности загара действительны только для лампового оборудования, указанного на наклейке.

Тип кожи I	Тип кожи II	Тип кожи III	Тип кожи IV
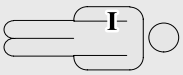	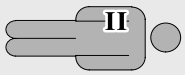	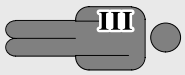	
Чувствительная кожа	Светлая кожа	Обычная кожа	Темная кожа
Постоянные или частые солнечные ожоги	Частые солнечные ожоги	Редкие солнечные ожоги	Редкие солнечные ожоги
Плохая переносимость солнца	Переносимость солнца примерно 10-20 минут	Переносимость солнца примерно 20-30 минут	Переносимость солнца примерно 40 минут

4.4 Длительность принятия загара по нормам МЭК (IEC)

ОПАСНО!

Возможны ожоги и долговременные травмы кожи!

Лицам с типом кожи I запрещается пользоваться солярием.

Величины длительности загара по нормам МЭК действительны только для лампового оборудования по нормам МЭК (IEC 60335-2-27:2004, макс. интенсивность облучения 1,0 Вт/м² (эритема)).

ESSENCE 280 SMART POWER 120

- Ультрафиолетовые лампы низкого давления Ergoline SMART POWER 120W S1 1504933-..

Число сеансов загара	Тип кожи I	Тип кожи II	Тип кожи III	Тип кожи IV
	[мин.]	[мин.]	[мин.]	[мин.]
1	–	2	2	2
2	–	2	2	3
3	–	2	3	4
4	–	3	4	5
5	–	3	4	6
6	–	4	5	7
7	–	4	6	8
8	–	5	7	9
9	–	5	7	10
10	–	6	8	11
11	–	6	9	12
от 12	–	**7**	**10**	**13**
Максимальное число сеансов загара в год (NMSC):	–	**60**	**43**	**33**

ОПАСНО!

Возможны ожоги и долговременные травмы кожи!

Лицам с типом кожи I запрещается пользоваться солярием.

ESSENCE 280 SMART POWER 200*

Число сеансов загара	Тип кожи I	Тип кожи II	Тип кожи III	Тип кожи IV
	[мин.]	[мин.]	[мин.]	[мин.]
1				
2				
3				
4				
5				
6				
7				
8				
9				
10				
11				
от 12				
Максимальное число сеансов загара в год (NMSC):				

* Данные к моменту сдачи в печать отсутствовали.

ОПАСНО!

Возможны ожоги и долговременные травмы кожи!

Лицам с типом кожи I запрещается пользоваться солярием.

ESSENCE 440 SMART POWER 200

- Ультрафиолетовые лампы низкого давления Ergoline SMART POWER 200W S3 1505103-..

Число сеансов загара	Тип кожи I	Тип кожи II	Тип кожи III	Тип кожи IV
	[мин.]	[мин.]	[мин.]	[мин.]
1	–	3	3	3
2	–	3	3	3
3	–	3	4	4
4	–	4	4	5
5	–	4	5	6
6	–	4	6	7
7	–	5	6	8
8	–	5	7	9
9	–	5	8	10
10	–	6	8	11
11	–	6	9	12
от 12	–	**7**	**10**	**13**
Максимальное число сеансов загара в год (NMSC):	–	**60**	**43**	**33**

4.5 Руководство по применению

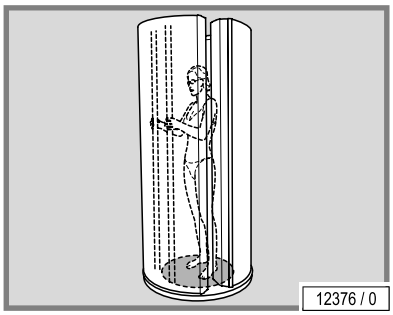

ОПАСНО!

Возможны солнечные эритемы и повреждения кожных покровов из-за ожогов!

Слишком малое расстояние между ультрафиолетовыми лампами и поверхностью кожи приводит к возникновению солнечных эритем и повреждений кожных покровов.

– Во время принятия загара стоять прямо и в центре аппарата.
– Использовать поручни, чтобы облегчить фиксацию рук в поднятом положении с тем, чтобы тело загорало равномерно.

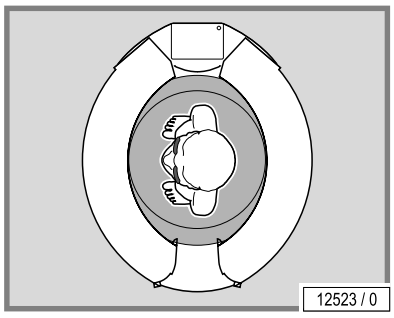

ВНИМАНИЕ!

Возможно отрывание поручней при чрезмерной нагрузке!

Поручни при приложении к ним слишком сильной нагрузки могут сломаться.

– Не подтягиваться на руках и не совершать прочих гимнастических упражнений.

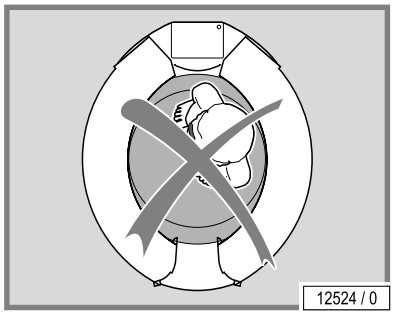

4.6 Обзор органов управления

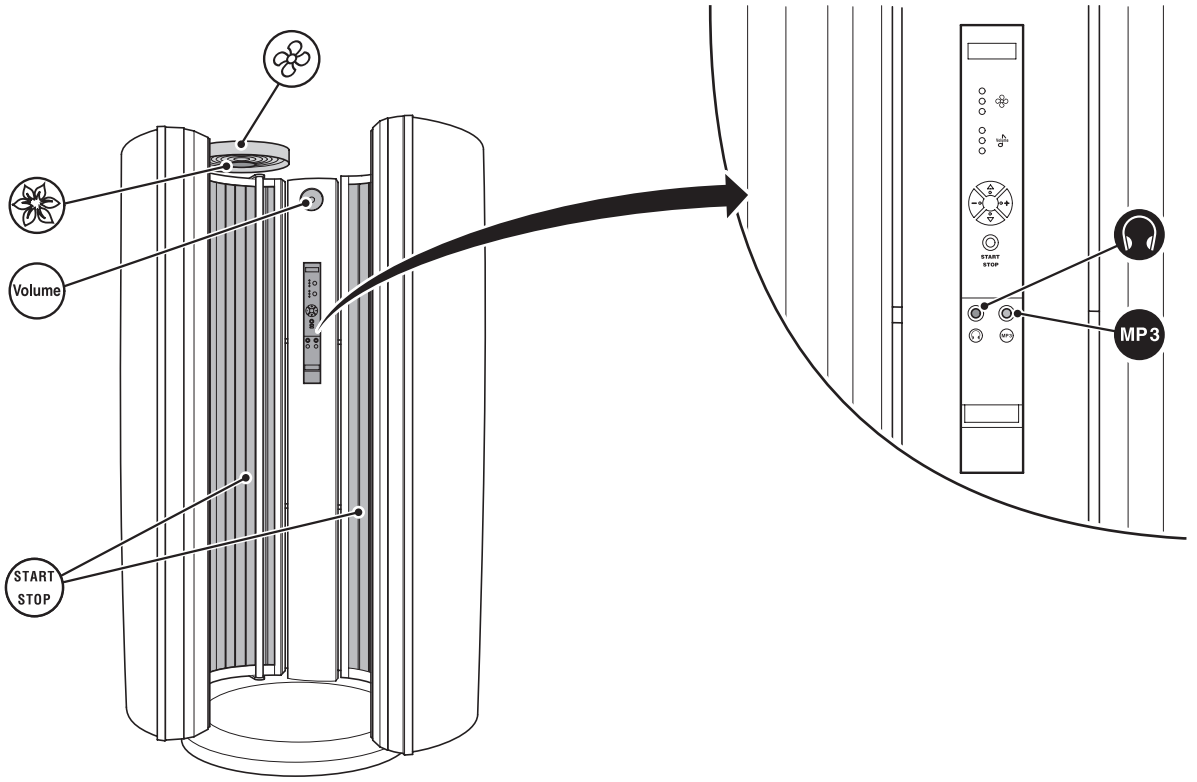

12393 / 1

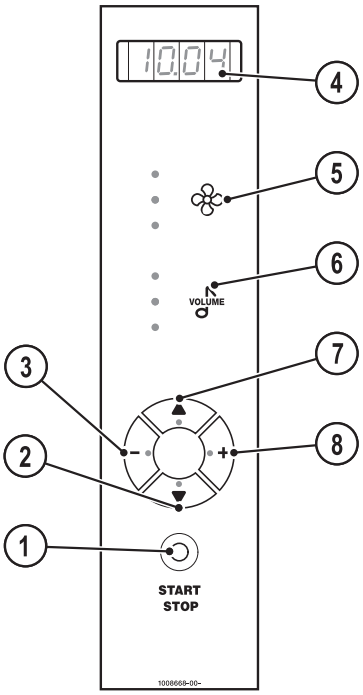

12392 / 0

1. Клавиша ПУСК/СТОП
2. Кнопка перехода 'Стрелка вниз'
3. Кнопка '-'
4. Дисплей (функции и т.д …)
5. Пиктограмма 'Охлаждение тела' (опция)
6. пиктограмма 'Громкость' (опция)
7. Кнопка перехода 'Стрелка вверх'
8. Кнопка '+'

4.6.1 Управление

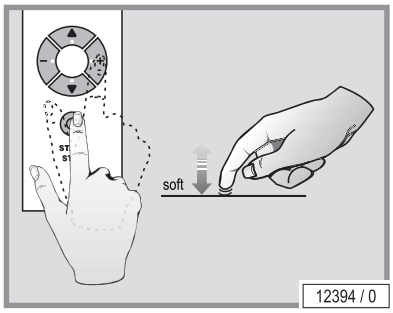

Управление аппаратом осуществляется с помощью навигационного кольца.

Включение ультрафиолетовых ламп:

- Нажать и отпустить клавишу.

Выключение ультрафиолетовых ламп/прерывание сеанса загара:

- Удерживать клавишу нажатой.

Выбор функции аппарата (переход к пиктограмме)
VOLUME например, 'Громкость'

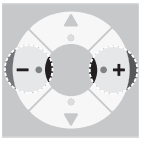

Выбор подфункции (при наличии)
Изменение настройки

В исходном состоянии после включения солярия горят светодиоды имеющихся функций и навигационного кольца. После выбора функции соответствующий светодиод и навигационное кольцо мигают короткое время. В течение этого времени можно изменять настройки.

4.7 Функции

Функция	Последовательность нажатия клавиш	Описание	Примечание
1. Ультрафиолетовые лампы	START STOP	START/STOP Включение и выключение ультрафиолетовых ламп во время загара	При выключении УФ-ламп во время загара отсчет продолжительности загара продолжается.
5. Охлаждение тела	▼/▲ ❀ −/+	Регулировка охлаждения, ступени 1-5	Только при наличии вентиляторов (опция).
	▼/▲ ❀ −	Выключение охлаждения: OFF	В соответствии с установленной ступенью загораются светодиоды возле символа. OFF и 1: горит только нижний светодиод; 2 и 3: горят средний и нижний светодиоды; 4 и 5: горят все три светодиода.
	▼/▲ ❀ +	Включение охлаждения	

Функция	Последовательность нажатия клавиш	Описание	Примечание
6. Громкость	▼/▲ VOLUME ⊖/⊕	Внутри: Регулировка громкости звука, ступени 0-15 Снаружи: MP3-плейер	Только при наличии аудиосистемы (опция). См. стр. 30. В соответствии с установленной ступенью загораются светодиоды возле символа. 0-4: горит только нижний светодиод; 5-9: горят средний и нижний светодиоды; 10-15: горят все три светодиода.
функция 'AROMA'		Увеличение интенсивности аромата: повернуть в направлении стрелки Уменьшение интенсивности аромата: повернуть против направления стрелки	

4.8 Пуск

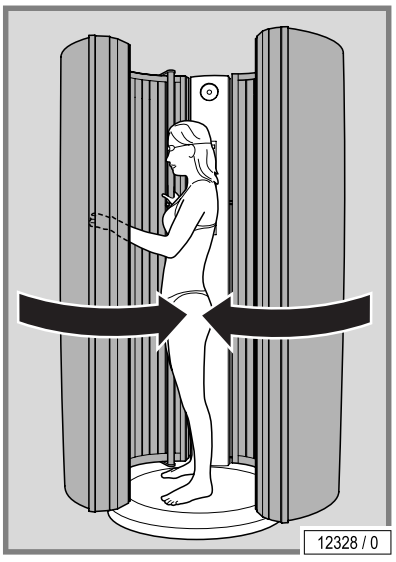

– Закрыть вход.
– Нажать кнопку START/STOP.

При пуске включаются следующие функции:

- ультрафиолетовые лампы
- охлаждение тела (опция)
- аудиосистема (опция)
- AROMA (опция)

4.9 Подключение MP3-плейера

ОПАСНО!

Опасность повреждения органов слуха!

Использование вставных или головных наушников на высокой громкости может повлечь за собой устойчивое нарушение слуха.

– Не устанавливать слишком высокую громкость звука!

Пользователи могут подключать к солярию свой личный MP3-плейер при наличии аудиосистемы (опция).

1. № артикула 1001855-.. предоставляется потребителем (кабель 1,5 м с двумя стереоразъемами 3,5 мм).
2. Подключение к MP3-плейеру: см. документацию изготовителя плейера.

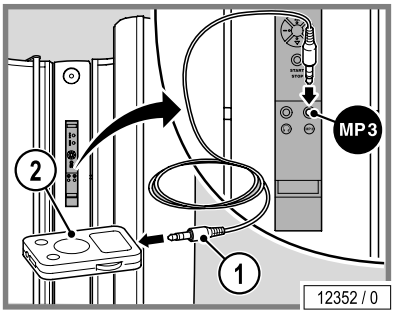

Подключение к солярию:

– Подсоединить MP3-кабель (кабель со стереоразъемами) к гнезду аудиосистемы.
– Подсоединить второй конец кабеля к MP3-плейеру.
– Выбрать желаемую музыкальную композицию и запустить воспроизведение.

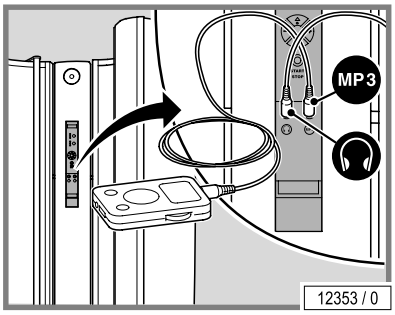

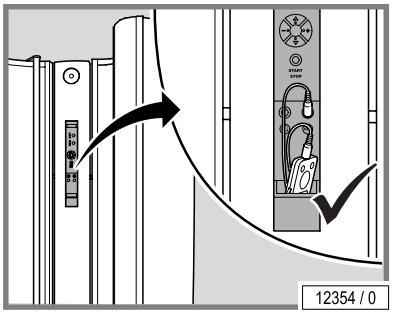

ВНИМАНИЕ!
Возможно повреждение MP3-плейера под действием высокой температуры!

– Не класть устройство непосредственно в зоне облучения!

Возможен обрыв кабеля или повреждение разъемов!

– При отсоединении MP3-плейера не тянуть за кабель.

5 Очистка и техническое обслуживание

5.1 Указания по технике безопасности при выполнении работ по очистке и техническому обслуживанию

ОПАСНО!

Электрическое напряжение во всех частях аппарата!

Опасность для людей – поражение током и получение ожогов!

- Перед выполнением работ обесточить все токоведущие провода.
- Защитить все отключенные провода от ошибочного включения напряжения.
- Убедиться в полном обесточивании аппарата.
- Все работы и электрические подключения должны выполняться в соответствии с законодательными предписаниями страны эксплуатации аппарата (в ФРГ - предписания VDE) и силами квалифицированного персонала.

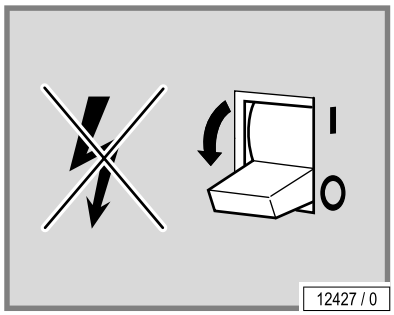

Перед выполнением работ на аппарате он должен быть обесточен. Это означает, что необходимо отключить от источника напряжения все токоведущие кабели.

Простого выключения аппарата выключателем недостаточно, так как в определенных цепях возможно наличие остаточного напряжения. Поэтому перед выполнением работ необходимо выключить все предохранители и по возможности также вынуть их.

В результате случайного включения напряжения возможно тяжелое поражение электрическим током. Поэтому сразу после отключения электропитания необходимо заблокировать от повторного включения все выключатели и предохранители, которыми было отключено питание.

– Запереть блок предохранителей навесным замком.

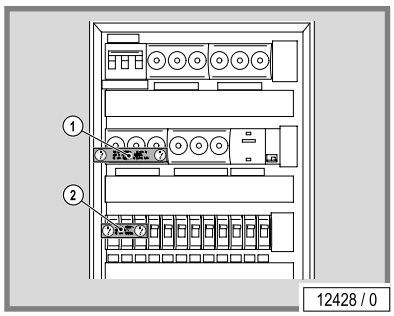

На невывинчиваемые автоматические предохранители можно также наклеить поверх рычага включения полоску бумаги с надписью 'Не включать, опасно!' (1 + 2).

Обязательно сразу же установить запрещающую табличку с надписью

'Выполняются работы!'

'Место: .....'

'Снять табличку разрешается только следующему лицу: .....'

закрепив ее надежным образом.

5.2 Неисправности

На дисплее отображаются коды ошибок, призванные упростить поиск неисправности.

- При возникновении сбоя на дисплее появляется мигающий код ошибки.
- При наличии нескольких ошибок они отображаются на дисплее попеременно.
- Устранение неисправностей квитируется нажатием клавиши **ПУСК/СТОП**.
- Если неисправность устранить не удается, обратиться в сервисную службу – см. стр. 2.

Подробное описание ошибок и методов их устранения см. в разделе 'Fehlercodes/Error Codes' (№ для заказа 1008954-..).

5.3 Очистка

ОПАСНО!

При контакте с кожными покровами возможна передача инфекций!

Все предметы/детали аппарата, которые во время эксплуатации пользователем могут находиться в контакте с кожей пользователя, необходимо дезинфицировать после каждого применения:

– поручни и панель управления
– защитные очки
– кабель MP3
– акриловые стекла
– коврик для ног (пластмассовый)/ зеркало

5.3.1 Дезинфекция

Рекомендуемое средство для быстрой и тщательной дезинфекции:

Быстродействующий дезинфицирующий очиститель SOLARFIX

Концентрат SOLARFIX, 150 мл	№ для заказа:	1009134-..
Аэрозольный баллон, 500 мл (пустой)	№ для заказа:	1009141-..
Пистолет-распылитель	№ для заказа:	1009142-..
Смесительный бачок, 10 л (пустой)	№ для заказа:	190000671

УКАЗАНИЕ:

Правильная дезинфекция подразумевает выдерживание периода действия средства. Соблюдать инструкцию изготовителя.

5.3.2 Очистка поверхностей

Поверхности из акрилового стекла

ВНИМАНИЕ!

Не протирать всухую – возможно возникновение царапин!

При несоблюдении данного требования гарантийные обязательства утрачивают силу.

– Для быстрой и гигиеничной очистки поверхностей акриловых стекол использовать только специально разработанное быстродействующее дезинфекционное средство SOLARFIX.
– Использование для очистки других средств, особенно концентрированных дезинфицирующих составов и растворителей (лизоформ, этиловый спирт и другие спиртосодержащие жидкости) запрещается.

Пластмассовые поверхности

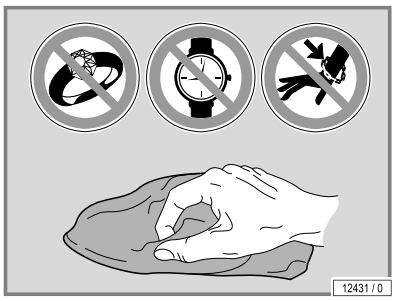

Для очистки лакированных и нелакированных пластмассовых поверхностей лучше всего использовать лишь теплую воду и кусок протирочной кожи. Категорически запрещается использовать агрессивные спиртосодержащие очищающие средства или эфирные масла. Их применение вызывает стойкие повреждения, которые влекут за собой утрату гарантийных обязательств.

Во время чистки возможно незначительное почернение протирочной кожи от резиновых уплотнителей, что обусловлено техническими свойствами изделия.

Не допускать повреждения поверхности акриловых стекол и пластмассовых деталей!

– Перед началом чистки снять с рук кольца, наручные часы, браслеты и т.п.

5.4 Лампы

- Ультрафиолетовые лампы низкого давления при необходимости очищать влажной тряпкой без применения очищающих средств.

5.5 План очистки

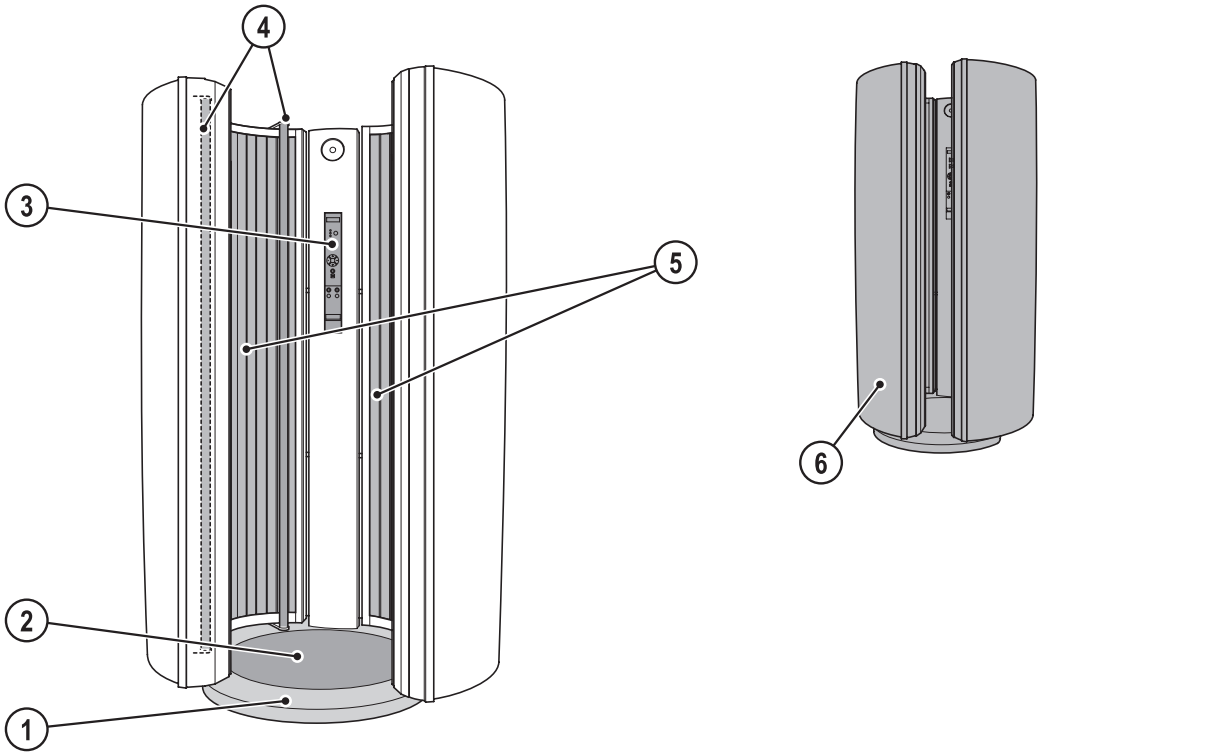

12377 / 0

	Компонент	Периодичность		Операция	См. стр.
		После каждого сеанса загара	По необходимости		
1	Область входа	X		Очистка и дезинфекция	32
2	Коврик для ног (пластмассовый)/ зеркало	X		Очистка и дезинфекция	32
3	Панель управления	X		Очистка и дезинфекция	32
4	Поручни	X		Очистка и дезинфекция	32
	Защитные очки	X		Очистка и дезинфекция	32

	Компонент	Периодичность		Операция	См. стр.
		После каждого сеанса загара	По необходимости		
	Кабель MP3	X		Очистка и дезинфекция	32
5	Акриловые стекла		X	Очистка	33
6	Поверхности		X	Очистка	33

УКАЗАНИЕ:

Очистку, выполняемую после каждого сеанса загара, подтверждать клавишей ПУСК/СТОП (по завершении работы вентилятора аппарата).

5.6 Техническое обслуживание

Техническое обслуживание и уход за аппаратом являются залогом его правильной и безотказной работы. Поэтому обязательным условием является соблюдение предписанных интервалов техобслуживания и тщательное проведение работ по обслуживанию и уходу.

Актуальный срок наработки обслуживаемых узлов можно узнать в режиме предварительной настройки (см. раздел 'Voreinstellungen/Presettings', № для заказа 1008953-..).

Мы обращаем ваше внимание на то, что аппарат в целях поддержания его надлежащего состояния должен каждые 12 месяцев (с момента ввода в эксплуатацию) подвергаться повторному контролю силами нашей сервисной службы или авторизованной специализированной фирмы!

5.7 План технического обслуживания

ВНИМАНИЕ!

Использовать только **оригинальные запасные части** того же типа! В случае использования других частей утрачивает силу заявление о соответствии нормам ЕС, и дальнейшее пользование аппаратом запрещается!

При наличии доказательств того, что причиненный ущерб обусловлен использованием неоригинальных запасных частей, любая ответственность изготовителя исключается.

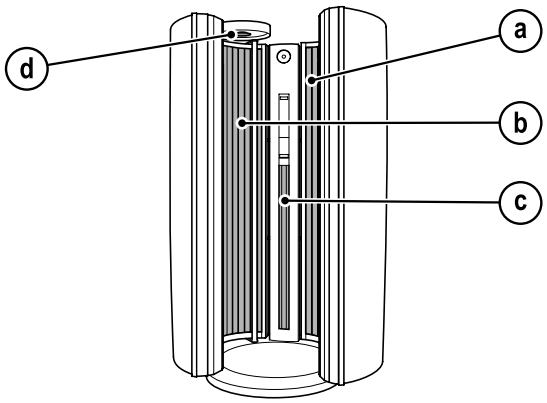

12375 / 1

	Компонент	Периодичность			Операция	см. стр.
		500 ч	300 ч	По необходимости		
a	Ультрафиолетовые лампы низкого давления справа	X			Замена	39
b	Ультрафиолетовые лампы низкого давления слева	X			Замена	38
d	AROMA		X		Замена	41
c	Лампа низкого давления			X	Замена	40

5.8 Указания по замене ламп

Интенсивность ультрафиолетового излучения ламп и, соответственно, обеспечиваемое ими качество загара со временем падают. Поэтому следует неукоснительно соблюдать предписанные планом техобслуживания интервалы замены ламп.

5.8.1 Лампы низкого давления

- Неисправные ультрафиолетовые лампы низкого давления должны незамедлительно заменяться.
- По истечении предписанного срока действия необходимо заменять весь набор ламп.

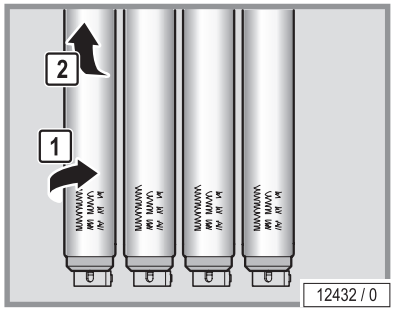

– Повернуть деталь на 90° и осторожно извлечь из патронов.

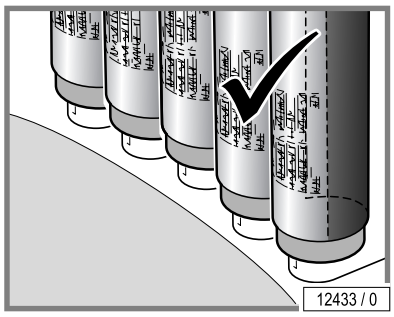

– Ультрафиолетовые лампы низкого давления имеют отражатель, направляющий световой поток наружу. Устанавливать лампы следует задней частью отражателя к аппарату.

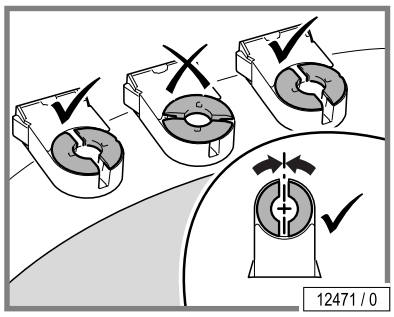

– Вставить штифты лампы сверху вертикально в патроны.

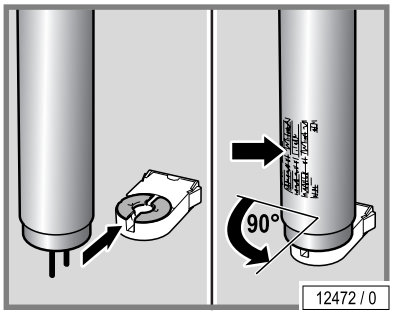

– Повернуть лампу на 90°.
  Надпись на колбе лампы должна находиться снаружи (т.е. к камере загара/к пользователю).

5.9 Очистка или замена ультрафиолетовых ламп

ВНИМАНИЕ!

Нагар на стеклах образуется отгорячих ламп и приводит кнепригодности стекол кдальнейшей эксплуатации.

– Тщательно удалять отпечаткипальцев и другие загрязнения.

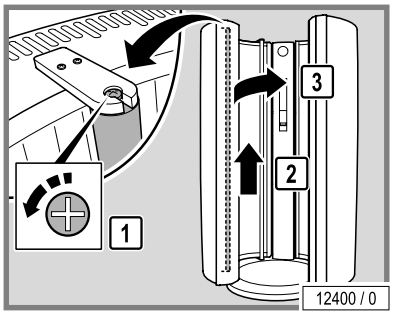

– Ослабить болт.
– Извлечь поручень и отложить в сторону.

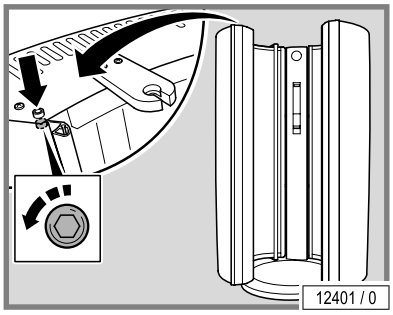

– Выкрутить винт.

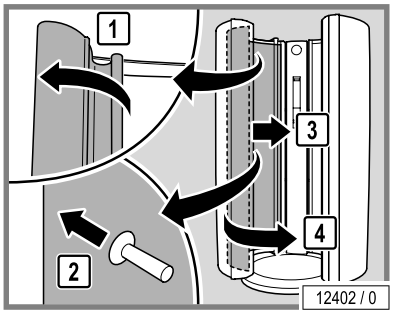

– Откинуть прижимную планку.
– Вытянуть стекло присосом из направляющей.
– Извлечь стекло боком и осторожно отложить в сторону.

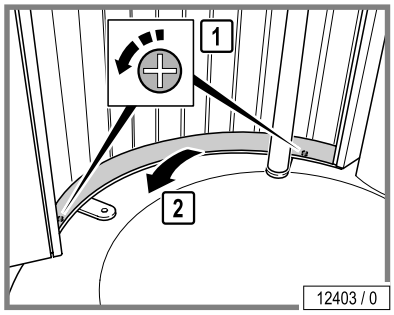

– Выкрутить винты и снять крышку лампы.

Замена ламп:
Ультрафиолетовые лампы низкого давления: см. стр. 37.

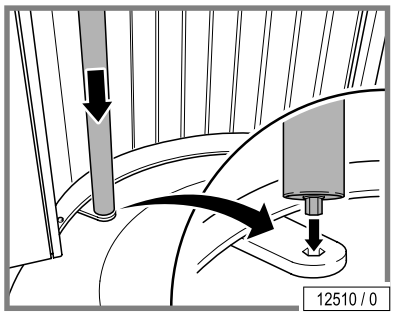

Сборка производится в обратной последовательности.

При сборке обратить внимание на следующее:

– Вставить нижний поручень шестигранником в гнездо держателя и подогнать.

ОПАСНО!

Опасность зажатия при откидывании прижимной планки!

При откидывании прижимной планки возможно защемление пальцев руки.

– При откидывании держать пальцы в стороне от зазора между прижимной планкой и акриловым стеклом.

5.10 Очистка или замена ультрафиолетовых ламп справа

ВНИМАНИЕ!

Нагар на стеклах образуется отгорячих ламп и приводит кнепригодности стекол кдальнейшей эксплуатации.

– Тщательно удалять отпечаткипальцев и другие загрязнения.

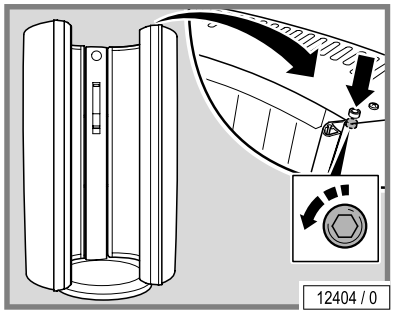

– Выкрутить винт.

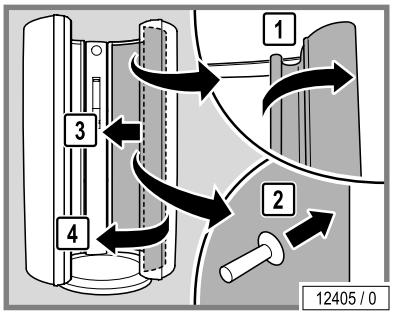

– Откинуть прижимную планку.
– Вытянуть стекло присосом из направляющей.
– Извлечь стекло боком и осторожно отложить в сторону.

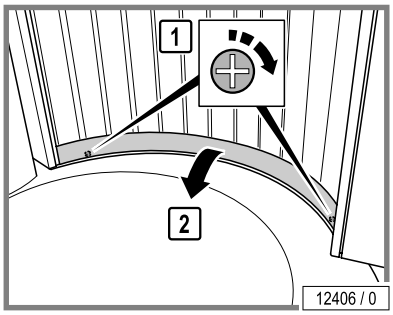

– Выкрутить винты и снять крышку лампы.

Замена ламп:
Ультрафиолетовые лампы низкого давления: см. стр. 37.

Сборка производится в обратной последовательности.

ОПАСНО!

Опасность зажатия при откидывании прижимной планки!

При откидывании прижимной планки возможно защемление пальцев руки.

– При откидывании держать пальцы в стороне от зазора между прижимной планкой и акриловым стеклом.

5.11 Очистка/замена ламп внутреннего освещения

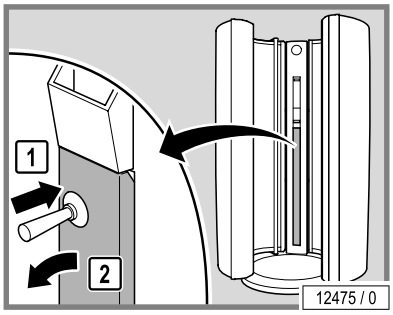

– С помощью присоса извлечь крышку лампы в верхней части из экрана.

Замена ламп:
Лампа низкого давления см. стр. 37.

Сборка производится в обратной последовательности.

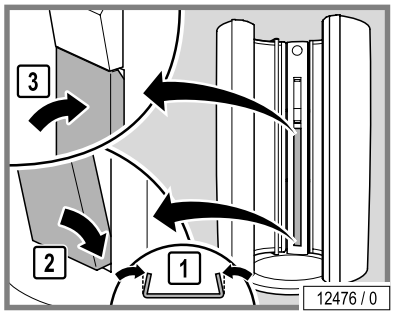

При сборке обратить внимание на следующее:

– Слегка вдавив боковины крышки лампы, вставить крышку в экран снизу вверх.
– Проверить надежность посадки.

5.12 Замена контейнера AROMA

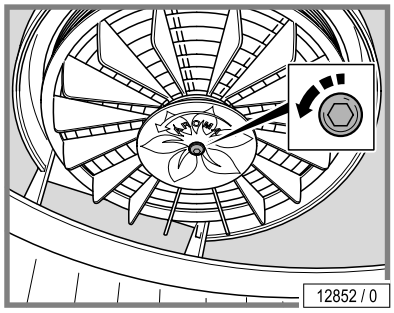

– Выкрутить винт.

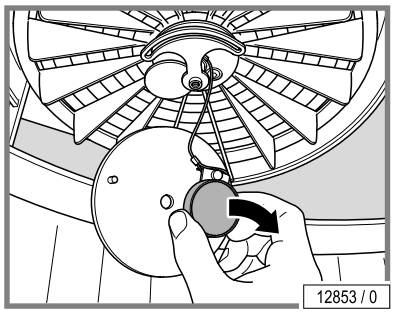

– Снять крышку.
– Извлечь контейнер AROMA.

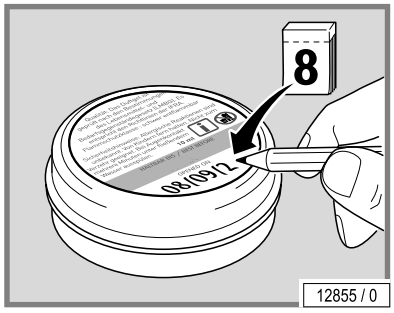

– Написать на обратной стороне контейнера текущую дату.
– Снять крышку контейнера.

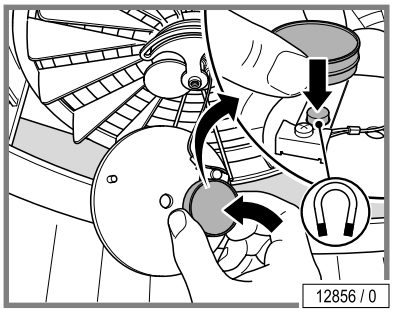

– Вставить новый контейнер.

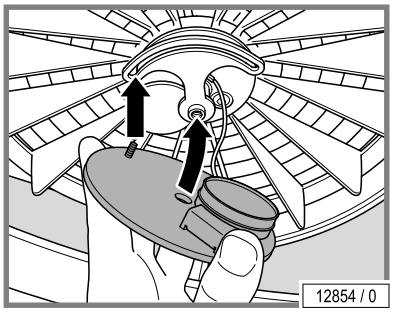

Установить крышку на место:

– Вставить штифт в удлиненное отверстие.
– Проложить шнурок возле резьбового соединения.

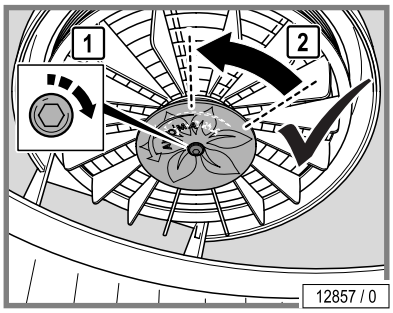

– Затянуть винт.
– Проверить легкость хода.

6 Технические характеристики

6.1 Мощность, параметры подключения и уровень шума

ESSENCE 280 SMART POWER 120	
Номинальная потребляемая мощность:	3000 Вт
Номинальная частота:	50 Гц
Номинальное напряжение:	230-240 В 1N~
Номинальные предохранители:	1 x 16 A (инерц.)
Соединительный кабель:	Вилка Schuko (тип F)[1)]
Уровень шума на расстоянии 1 м от аппарата:	47,2 дБ(A)
Уровень шума в аппарате:	<81 дБ(A)
Нагрузка на нижнюю плиту:	не более 150 кг
Масса:	190 кг

1) В комплект поставки входит сетевой кабель с вилкой Schuko (тип F).

Россия: промежуточный разъем не требуется (тип F)

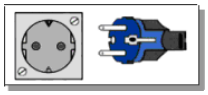

ESSENCE 280 SMART POWER 200			
Номинальная потребляемая мощность:		4900 Вт	
Номинальная частота:		50 Гц	
Номинальное напряжение:	400-415 V 2N~		230-240 V ~2
Номинальные предохранители:	2 x 16 A (инерц.)	или	2 x 32 A (инерц.)
Соединительный кабель:	H05VV-F 5G 2,5 мм²		H05VV-F 5G 4 мм²
Уровень шума на расстоянии 1 м от аппарата:		50,0 дБ(A)	
Уровень шума в аппарате:		<81 дБ (A)	
Нагрузка на нижнюю плиту:		не более 150 кг	
Масса:		190 кг	

ESSENCE 440 SMART POWER 200			
Номинальная потребляемая мощность:		7500 Вт	
Номинальная частота:		50 Гц	
Номинальное напряжение:	400-415 V 3N~		230-240 V ~3
Номинальные предохранители:	3 x 20 A (инерц.)	или	3 x 32 A (инерц.)
Соединительный кабель:	H05VV-F 5G 2,5 мм²		H05VV-F 5G 4 мм²
Уровень шума на расстоянии 1 м от аппарата:		50,0 дБ(A)	
Уровень шума в аппарате:		<81 дБ (A)	
Нагрузка на нижнюю плиту:		не более 150 кг	
Масса:		202 кг	

6.2 Габаритные размеры

ESSENCE 280

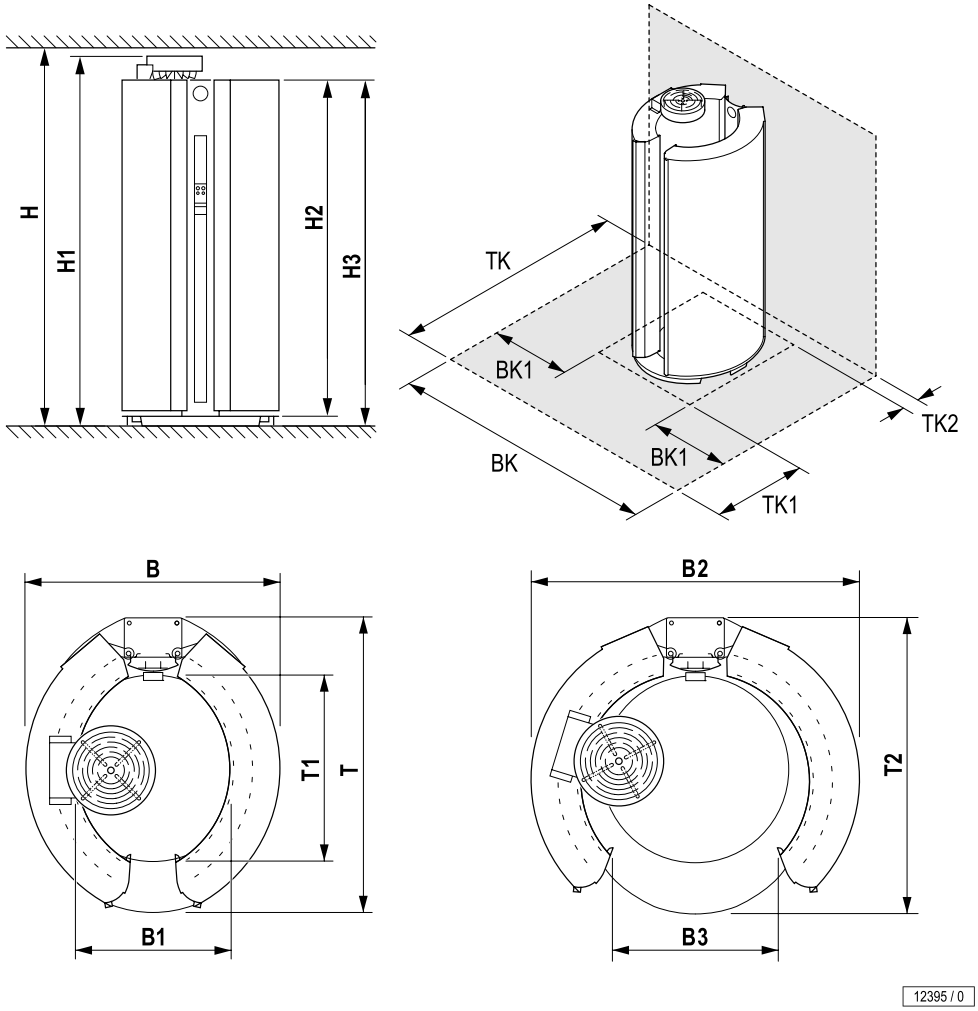

B =	960 мм	BK =	2100 мм
B1 =	590 мм	BK1 =	438 мм
B2 =	1225 мм	TK =	2400 мм
B3 =	620 мм	TK1 =	1000 мм
T =	1100 мм	TK2 =	300 мм
T1 =	700 мм		
T2 =	1100 мм		
H =	2320 мм		
H1 =	2270 мм		
H2 =	2050 мм		
H3 =	2130 мм		

ESSENCE 440

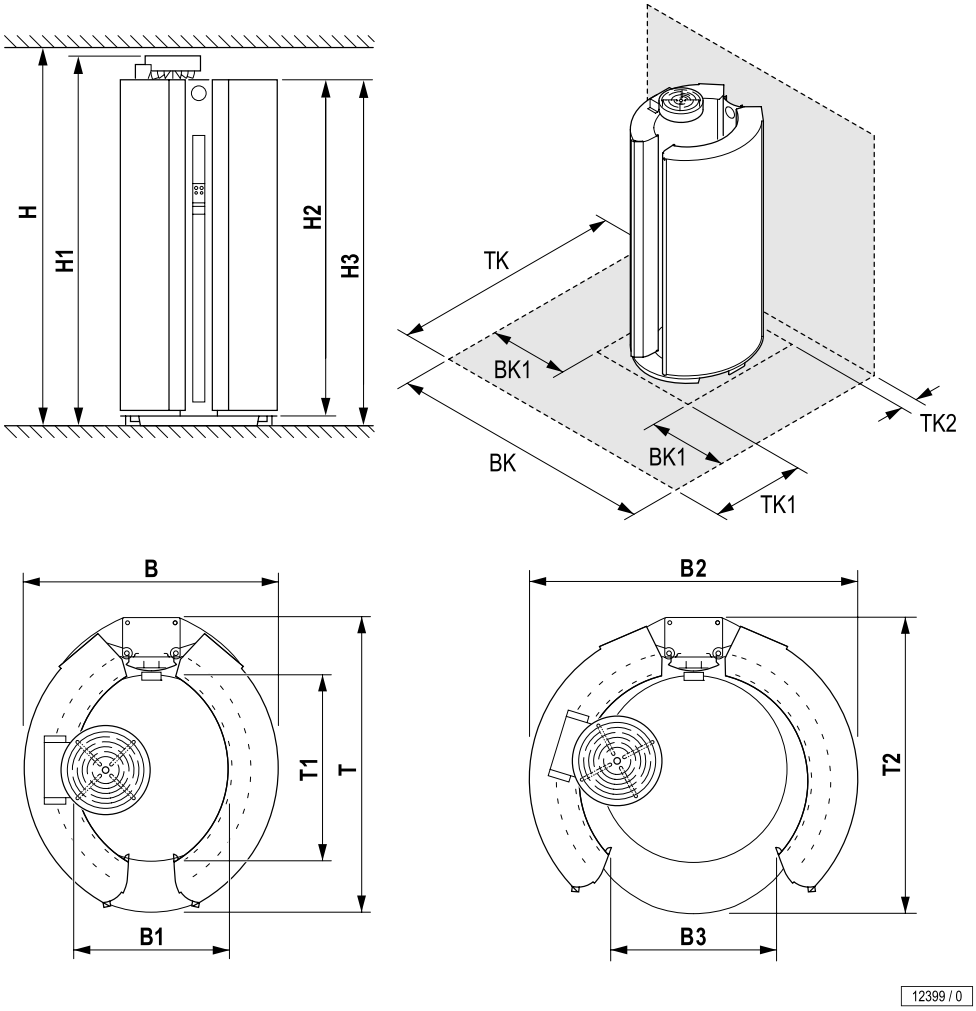

B =	1090 мм	BK =	2100 мм
B1 =	700 мм	BK1 =	375 мм
B2 =	1350 мм	TK =	2400 мм
B3 =	620 мм	TK1 =	1000 мм
T =	1100 мм	TK2 =	300 мм
T1 =	700 мм		
T2 =	1100 мм		
H =	2320 мм		
H1 =	2270 мм		
H2 =	2050 мм		
H3 =	2130 мм		

6.3 Ламповое оборудование

ВНИМАНИЕ!

При использовании других УФ-ламп и фильтрующих стекол утрачивает силу разрешение на эксплуатацию аппарата!

6.3.1 ESSENCE 280 SMART POWER 120

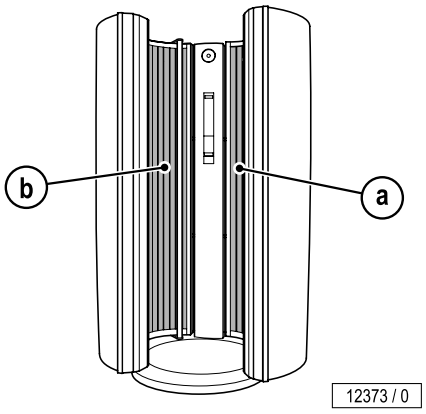

Ламповое оборудование по нормам МЭК

	Количество	Наименование	Длина	Мощность	Устройство управления	Номер для заказа
a)	14	Ультрафиолетовые лампы низкого давления Ergoline SMART POWER 120 W S1	2,00 м	120 Вт	100 Вт	1504933-..
b)	14	Ультрафиолетовые лампы низкого давления Ergoline SMART POWER 120 W S1	2,00 м	120 Вт	100 Вт	1504933-..

6.3.2 ESSENCE 280 SMART POWER 200*

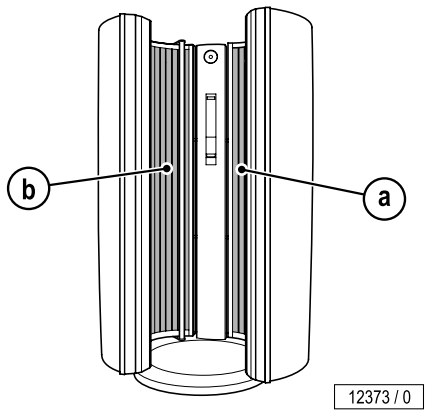

Ламповое оборудование по нормам МЭК

	Количество	Наименование	Длина	Мощность	Устройство управления	Номер для заказа
a)	14					
b)	14					

* Данные к моменту сдачи в печать отсутствовали.

6.3.3 ESSENCE 440 SMART POWER 200

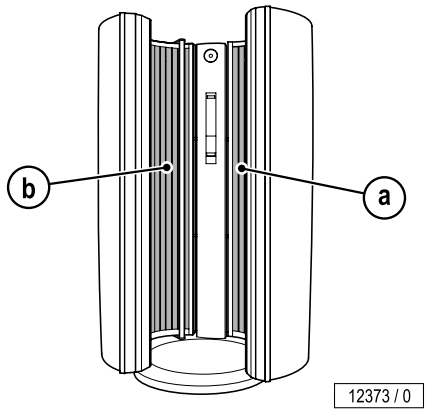

Ламповое оборудование по нормам МЭК

	Количество	Наименование	Длина	Мощность	Устройство управления	Номер для заказа
a)	22	Ультрафиолетовые лампы низкого давления Ergoline SMART POWER 200W S3	2,00 m	200 W	200 W	1505103-..
b)	22	Ультрафиолетовые лампы низкого давления Ergoline SMART POWER 200W S3	2,00 m	200 W	200 W	1505103-..

6.3.4 Эффектное освещение

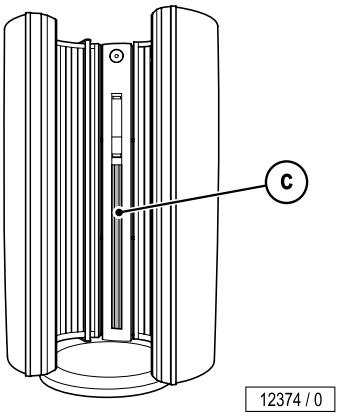

	Количество	Наименование	Мощность	Номер для заказа
c)	1	Лампа низкого давления синяя	36 Вт	12969-..

6.4 Запасные детали и принадлежности

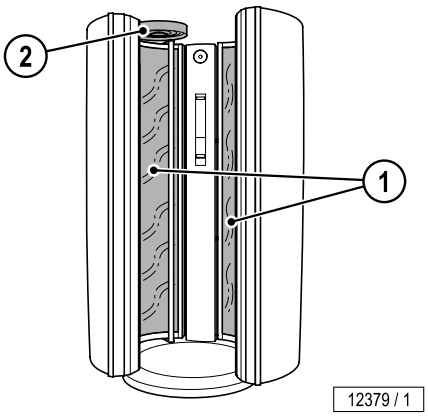

	Количество	Наименование	Номер для заказа
1	2	Акриловые стекла	
		ESSENCE 280	1505036-..
		ESSENCE 440	1505035-..
2	1	AROMA, 10 мл	
		Wellness	1009536-..
	1	Защитные очки	84592-..
	1	Кабель MP3	1001855-..
	1	Ключ под внутренний шестигранник	83828-..

7 Приложение

7.1 Программно-временные устройства управления JK

В аппаратах серии ESSENCE могут применяться следующие монетоприемники/системы программно-временного управления:

MCS III plus
№ для заказа: 500000456

MCS IV plus
№ для заказа: 34010400

MCS VI plus
№ для заказа: 34009700

Studiopilot
№ для заказа: 34009900

7.2 Таблички и наклейки на аппарате

На аппарате имеются таблички, указывающие на потенциальные опасности и несущие другую информацию. Показанные ниже таблички приведены в качестве примера. Обеспечить хорошую видимость и читаемость всех табличек. Отсутствующие таблички и наклейки необходимо установить.

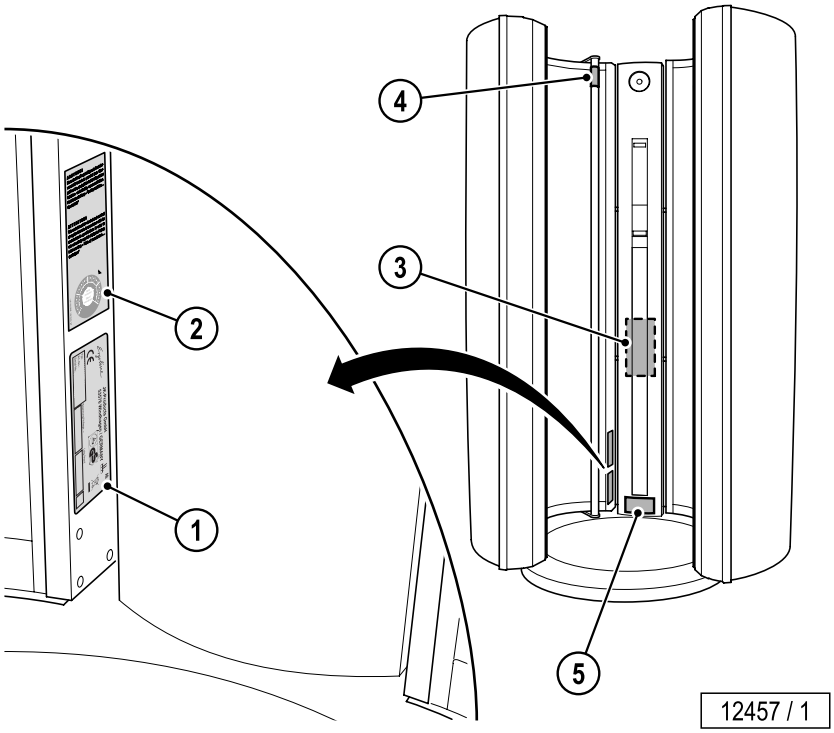

1: Заводская табличка

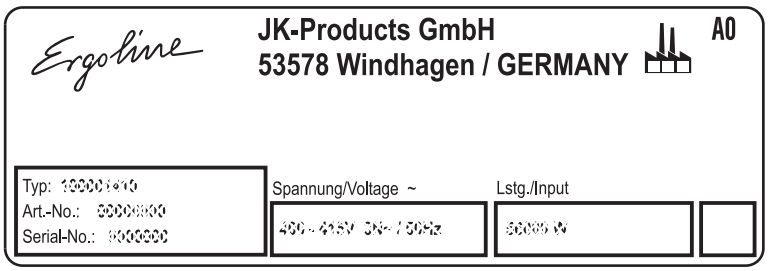

Заводская табличка находится внизу слева возле стойки. Она содержит важную информацию, с помощью которой можно определить модель и основные характеристики аппарата (например, Serial-No. = серийный номер аппарата).

2: Наклейка с указанием о техобслуживании (800701-..)

12225 / 0

3: Наклейка Подключение (1009049-..)

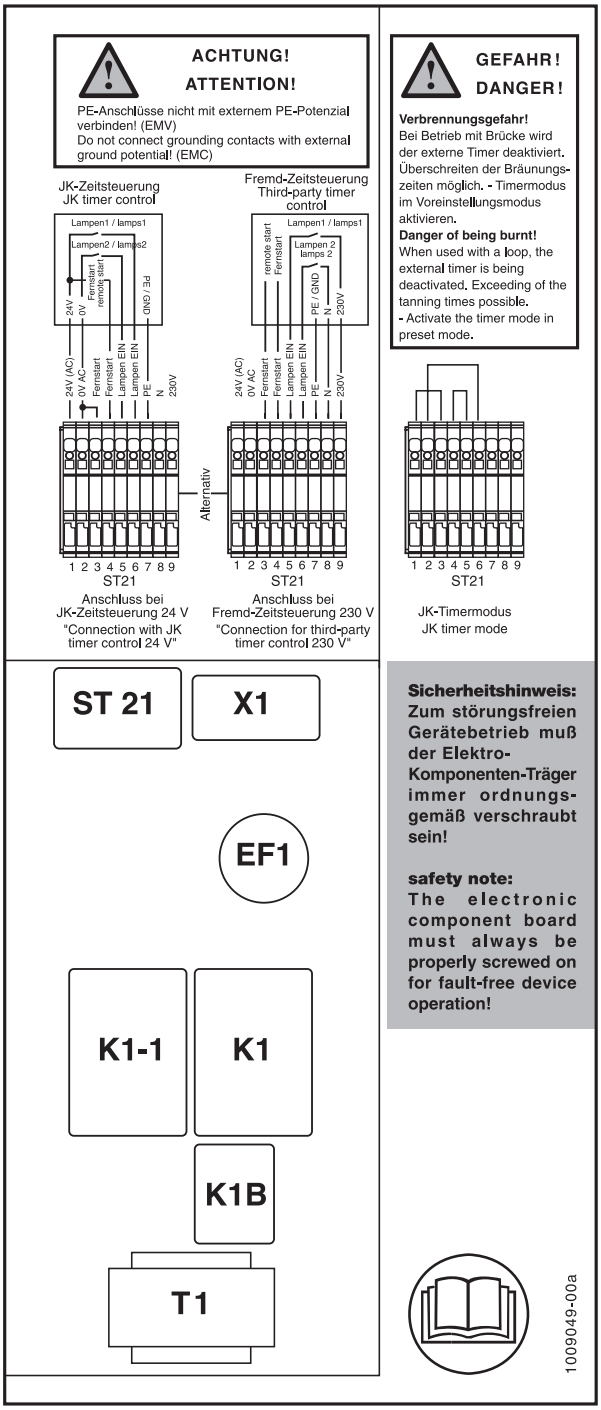

12539 / 0

Наклейка находится за экраном.

4: Наклейка с предупредительными указаниями для стран МЭК (1504232-..)

11979 / 1

5: Наклейка с перечислением лампового оборудования

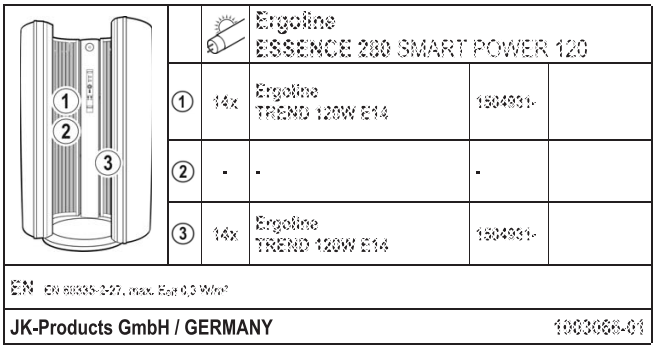

12844 / 0

Точные данные по ламповому оборудованию см. в отдельном приложении.

8 Алфавитный указатель

А

Акриловое стекло (уход) 33
Аллергии 21

Б

Безопасность 9

В

Ввод в эксплуатацию 10
Вентиляция 10
Включение режима загара 29
Время работы аппарата 10
Вторичная переработка 12
Вывод из эксплуатации 11
Вытяжная вентиляция 10

Г

Габаритные размеры 45
Гарантийные обязательства 15
Гарантия 14

Д

Дезинфекция 32
Дети 20
Душ 21

З

Заболевания 19
Замена контейнера AROMA 41
Замена ламп 37
Замена ультрафиолетовых ламп низкого давления 37
Запасные части 35
  Номера для заказа 49
Защита окружающей среды 12
Защита от копирования 13
Защитные очки 20
Зуд 19

И

Инструкция по принятию загара 20
Использование по назначению 7

К

Квалификация персонала 8
Коды ошибок 32
Комплект поставки 8, 16
Комплектация 16
Контактные линзы 21
Косметика 20

Л

Ламповое оборудование 47
Лампы 7

М

Макияж 21
Медикаменты 19
Место установки 10
Монтаж 9
Мощность 43
Музыка в формате MP3 13

Н

Настройки при пуске 29
Неисправности 32
Нижняя плита
  Допустимая нагрузка 43
Номера для заказа 47, 49
Нормы и правила 13

О

Обзор мест технического обслуживания 35
Обзор органов управления 27
Обзор очистки 34
Обязанности потребителя 8
Опасность травмирования 19
Описание 17
Описание аппарата 17

Определения 5
Очистка 31, 32
Лампы 33
Очистка или замена ультрафиолетовых ламп
Левая боковая стенка 38
Правая боковая стенка 39
Очистка/замена ламп внутреннего освещения 40

П

Параметры подключения 43
Периодичность очистки 34
Пластмассовые поверхности (уход) 33
Подключение MP3-плейера ... 30
Подключение к электросети 9
Подростки 7, 19
Право на воспроизведение 13
Предвиденное использование не по назначению 7
Предохранительное устройство 15
Принадлежности 18, 49
Программно-временное устройство управления 10

Р

Рабочая высота 10
Размеры 45
Размещение 9

С

Светочувствительность 19
Сервисная служба 2
Сетевая вилка 9
Символы 6
Солнечный ожог 19

Т

Таблички с указаниями 14
Техника безопасности при выполнении работ технического обслуживания 31
Технические характеристики 43
Техническое обслуживание 31, 35
Тип кожи 22
Травмы глаз 19
Транспортировка 9

У

Указания по пользованию изделием 7
Ультрафиолетовые лампы
Номинальная мощность 47
Ступени мощности 47
Устройство управления 47
Упаковка 12
Уровень шума 43
Утилизация 12
Уход 32

Ф

Функции 28

Х

Хранение 11

Ч

Чувствительность кожи 22

Э

Экспорт 13
Эффектное освещение 49

1008788

ESSENCE SERIES

Официальный
представитель в России
ООО Эрголайн Сервис
Россия, Москва, Большая
почтовая, 55/59
Тел.: +7499 5039337 Факс:
+7499 5039337
www.all-ergoline.ru
E-mail: service@all-ergoline.ru

Ergoline